Tipo de veículo	CAMINHÕES LIMPA-FOSSA E VEÍCULOS COMBINADOS DE DESENTUPIMENTO PARA VEÍCULOS DE 3-8 TONELADAS
Tipo de caixa de câmbio	

Código do produto

UARA.240.M

Vistas do produto

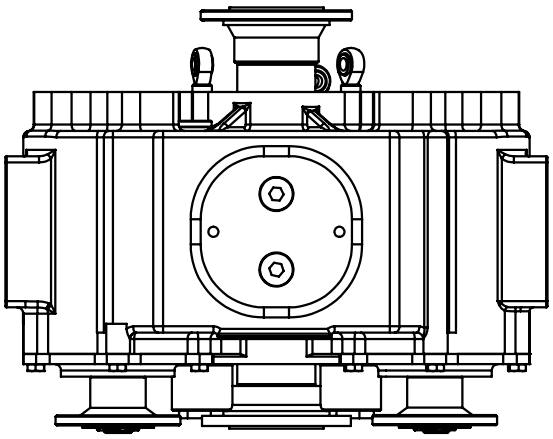

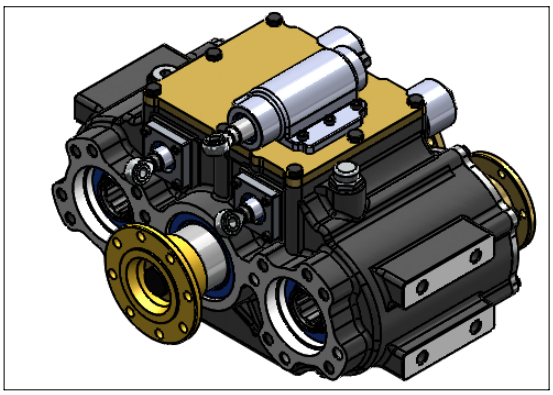

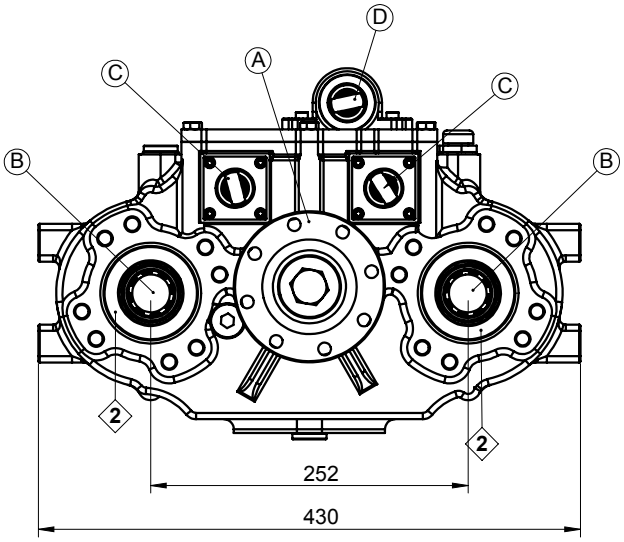

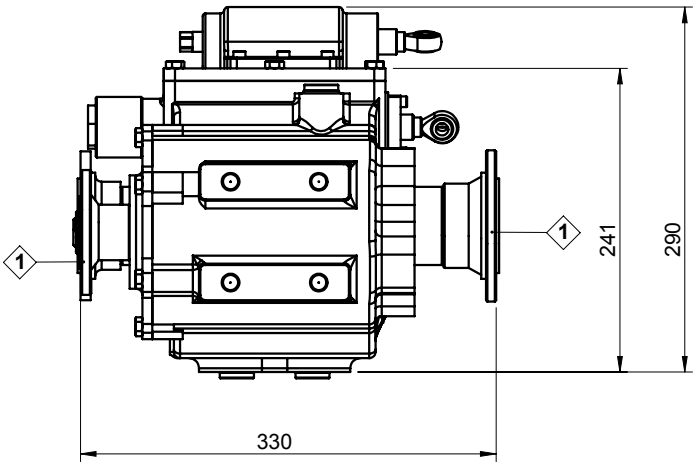

Opções

A : DIN120 de 8 furos
B : Acoplada à bomba de pistões (conexão ISO de 4 furos)
Saída (padrão DIN 5463 6X21X25 UNI de 3 furos)
Com acoplamento (conexão por flange)
C : Ao puxar a alavanca mecânica, as saídas laterais são engatadas. Ao empurrar a alavanca mecânica, as saídas laterais são desengatadas

D : Ao puxar a alavanca mecânica, a saída para o diferencial é engatada. Ao empurrar a alavanca mecânica, a saída para o diferencial é desengatada

Dados técnicos

Saídas	Potência (Kw)	Torque máximo		Relação	Tipo de montagem	Tipo de controle
		Nm	Kgm			
1	-	2450	250	1/1	EIXO	PNEUMÁTICO
2	60	573	58,4	1/1.4	Peso (kg)	Sentido de rotação
3					60	DIREITA (CW)

KOZANOĞLU
KOZMAKSAN
HYDRAULIC PUMPs & POWER TAKE-OFFs MANUFACTURING LIMITED CO.
HİDROLİK POMPA ve ARA ŞANZIMAN PTO İMALAT SAN.LTD.ŞTİ.

Escritório
Tel. +90 312 **354 05 39**
Fax +90 312 **354 34 59**
7. Sokak No: 9
Ostim / ANKARA
e-mail: **info@kozmaksan**.com.tr

Fábrica
Tel. +90 312 **267 39 71**
Fax +90 312 **267 38 72**
AOS. 1. OSB. Erkunt Cad. No: 6
Sincan / ANKARA
Website: www.**kozmaksan**.com.tr